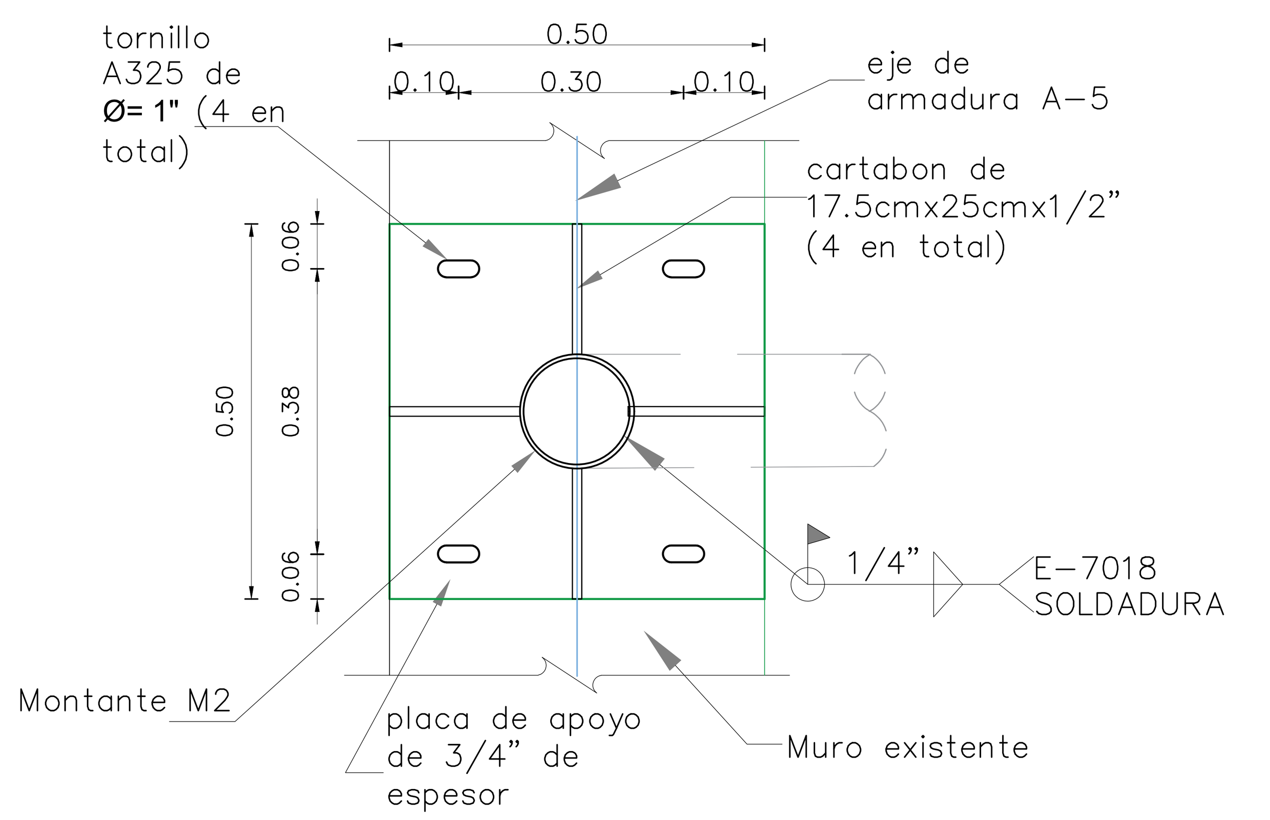

PLACA BASE DE t=3/4"
PLANTA
PB-6

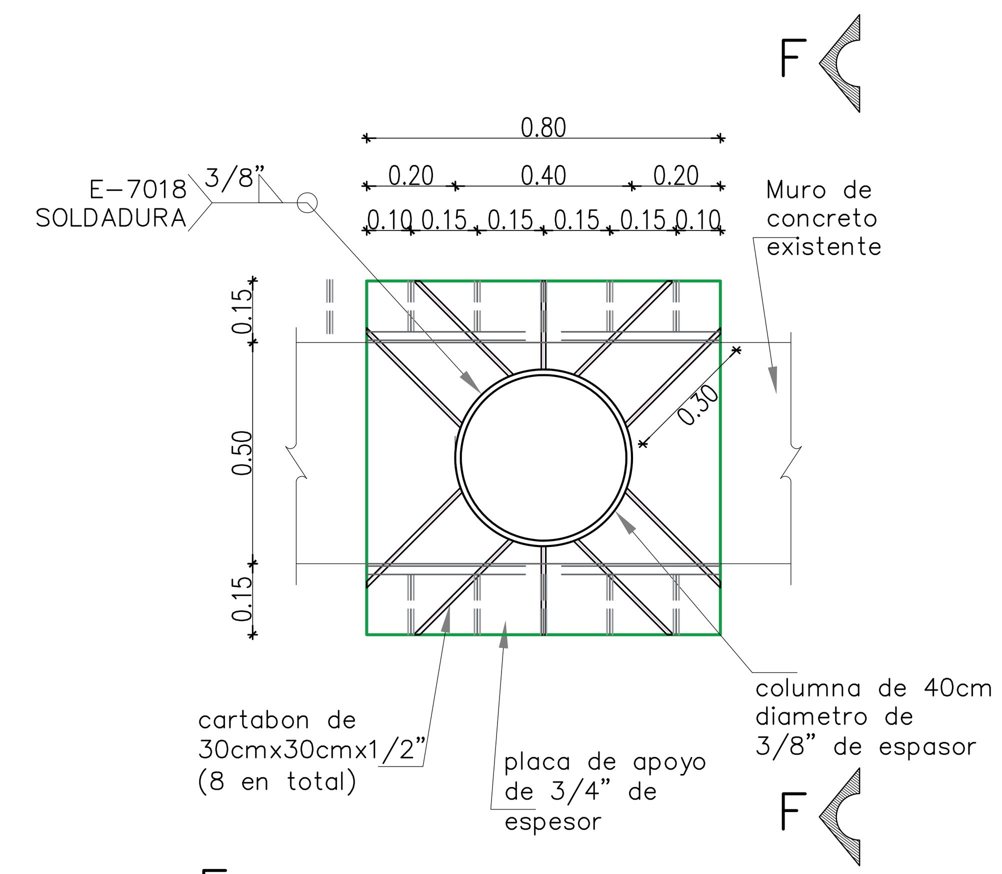

PLACA BASE DE t=3/4"
PLANTA
PB-5

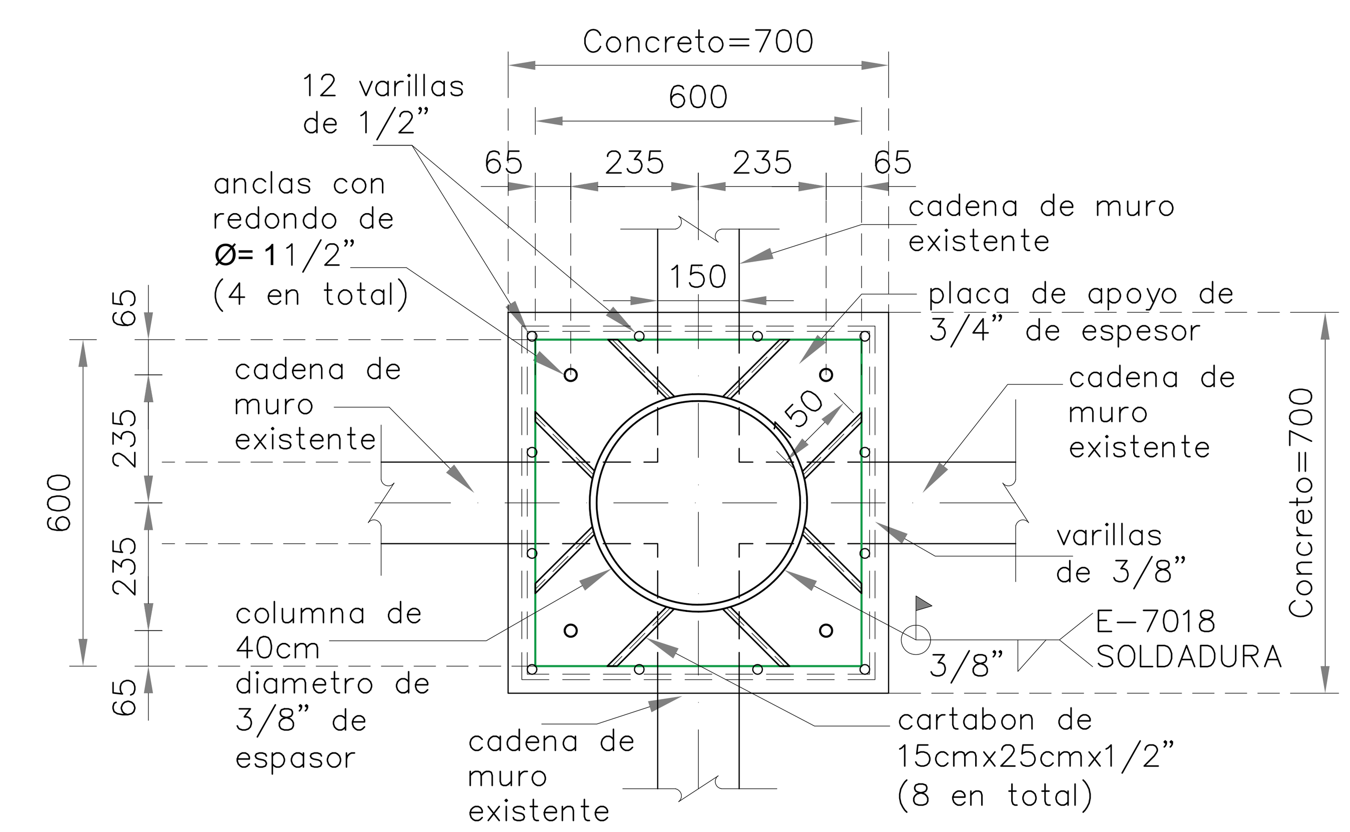

PLACA BASE DE t=3/4"
PLANTA
PB-4

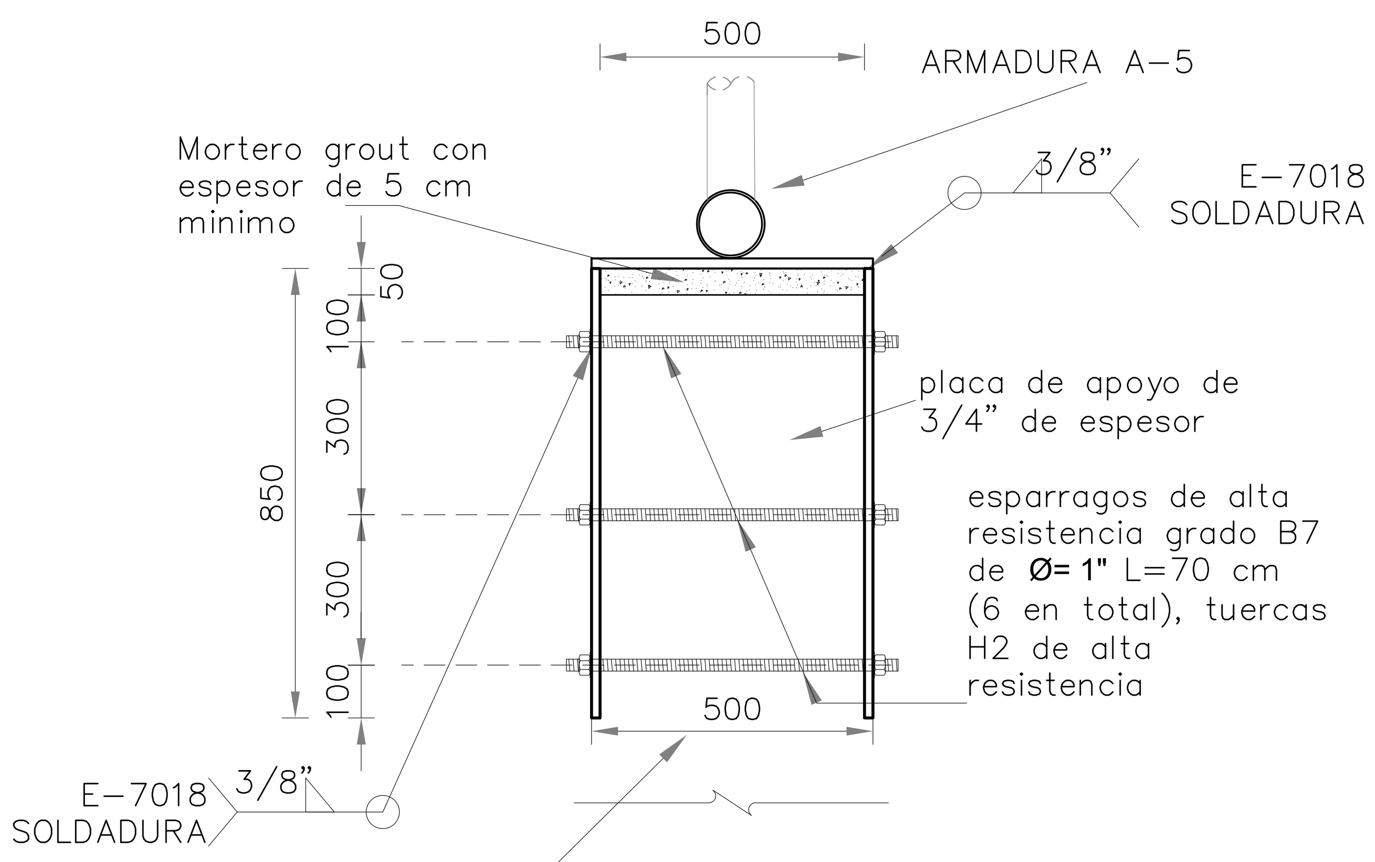

PLACA BASE PB-6 DE t=3/4"
CORTE F-F

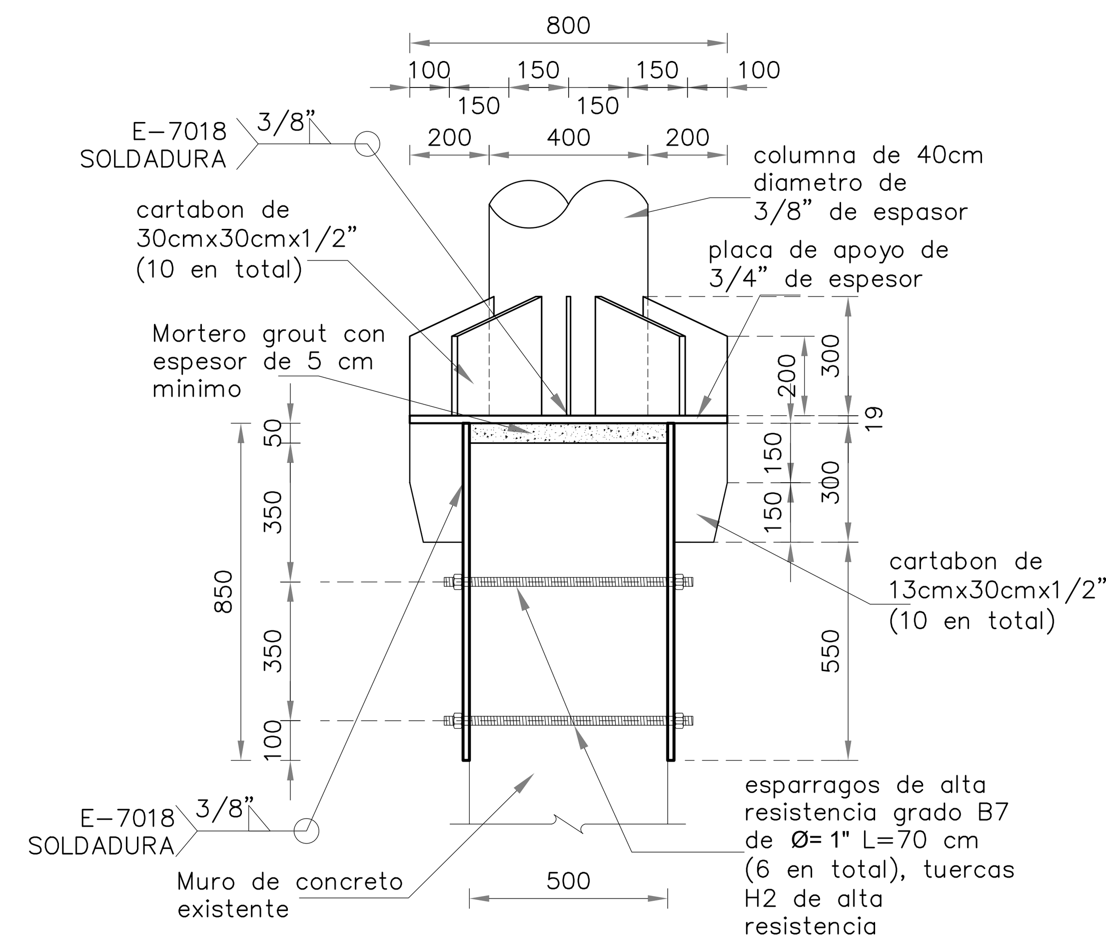

PLACA BASE PB-5 DE t=3/4"
CORTE F-F

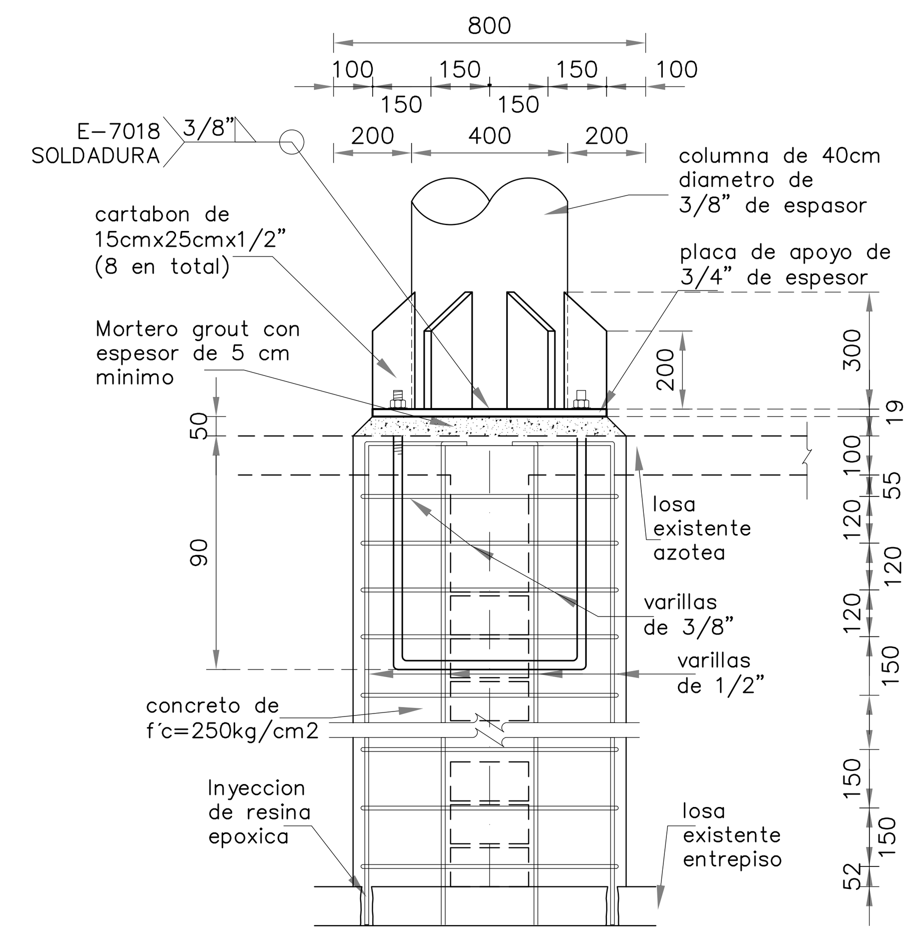

PLACA BASE PB-4 DE t=3/4"
CORTE G-G

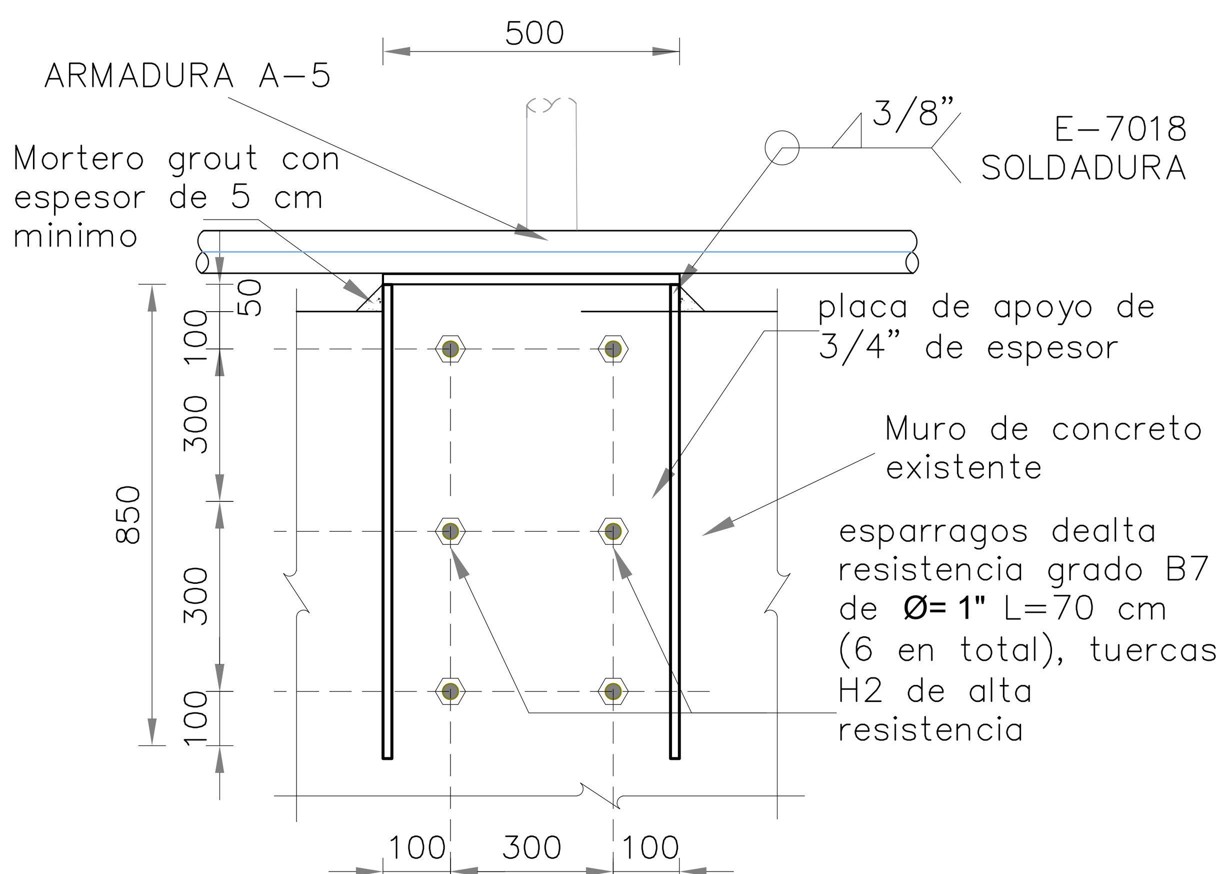

PLACA BASE PB-6 DE t=3/4"
CORTE E-E

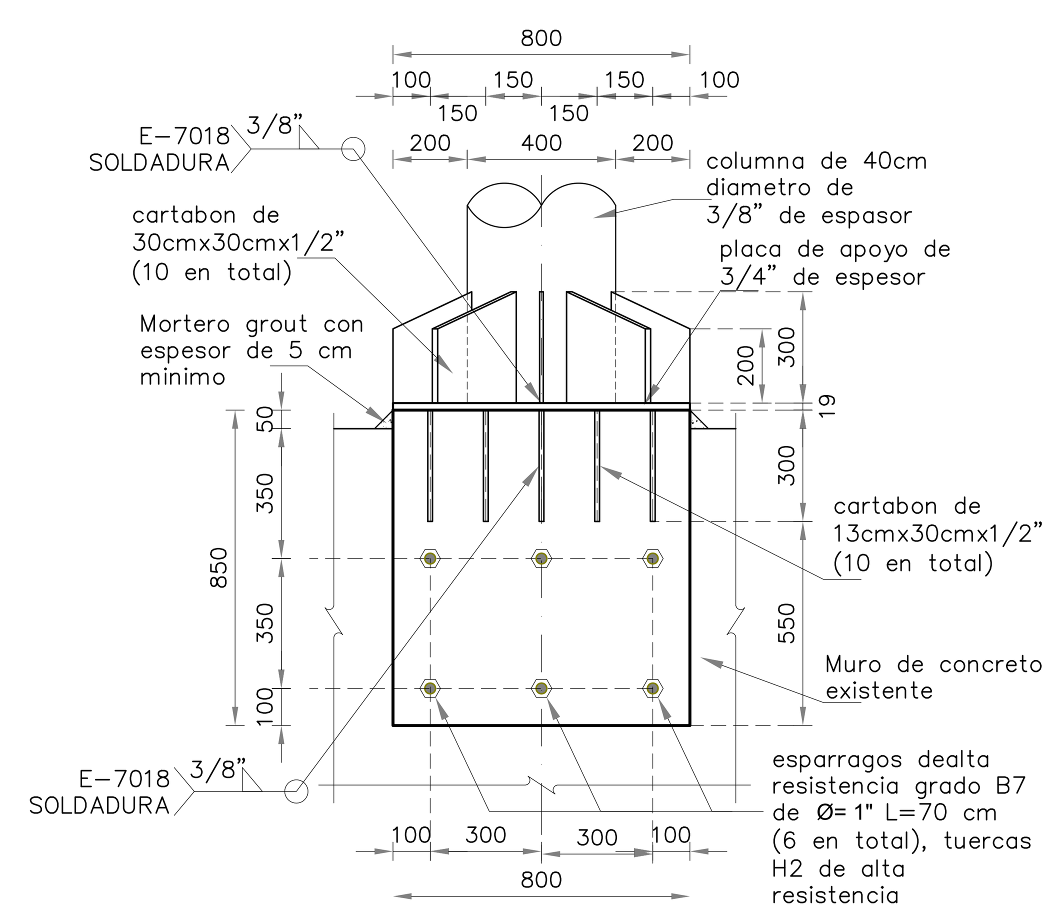

PLACA BASE PB-5 DE t=3/4"
CORTE E-E

PLACA DE ACERO

ESPESOR pulg – mm	PESO kg/m²	Peso x placa en Kilos 3'x6'	Peso x placa en Kilos 3'x8'	Peso x placa en Kilos 3'x10'	Peso x placa en Kilos 4'x8'	Peso x placa en Kilos 4'x10'	Peso x placa en Kilos 5'x10'	Peso x placa en Kilos 5'x20'	Peso x placa en Kilos 6'x20'	Peso x placa en Kilos 6'x40'	Peso x en K 8'x
7/8" – 22.2	174.38	-	-	491	-	-	-	-	1,966	-	2,621
1" – 25.4	199.18	337	449	562	599	749	936	1,872	2,246	4,493	2,995
1 1/8" – 28.6	224.07	-	-	632	-	-	-	-	2,527	-	3,370
1 1/4" – 31.8	251.88	-	562	702	749	936	1,170	2,340	2,808	5,616	3,744
1 3/8" – 34.9	277.06	-	-	-	-	-	-	-	-	-	4,118
1 1/2" – 38.1	302.25	-	674	842	899	1,123	1,404	2,808	3,370	-	4,493
1 5/8" – 41.3	327.44	-	-	-	-	-	-	-	-	-	4,867
1 3/4" – 44.5	348.56	-	-	983	-	-	1,872	-	3,931	-	5,242
2" – 50.8	398.36	-	899	1,123	1,198	1,498	-	3,744	4,493	-	5,990
2 1/4" – 57.2	448.15	-	-	1,264	-	1,685	-	-	5,054	-	6,739

PLACA DE ACERO

ESPESOR pulg – mm	PESO kg/m²	Peso x placa en Kilos 3'x6'	Peso x placa en Kilos 3'x8'	Peso x placa en Kilos 3'x10'	Peso x placa en Kilos 4'x8'	Peso x placa en Kilos 4'x10'	Peso x placa en Kilos 5'x10'	Peso x placa en Kilos 5'x20'	Peso x placa en Kilos 6'x20'	Peso x placa en Kilos 6'x40'	Peso x en K 8'x
7/16" – 11.1	87.14	-	-	246	-	-	-	-	983	-	-
1/2" – 12.7	99.59	-	225	281	300	374	468	936	1,123	2,246	1,498
9/16" – 14.3	112.04	-	-	316	-	-	-	-	1,264	-	-
5/8" – 15.9	124.49	211	281	351	374	468	585	1,170	1,404	2,808	1,872
3/4" – 19.1	149.38	253	337	421	449	562	702	1,404	1,685	3,370	2,246
7/8" – 22.2	174.38	-	-	491	-	-	-	-	1,966	-	2,621
1" – 25.4	199.18	337	449	562	599	749	936	1,872	2,246	4,493	2,995
1 1/8" – 28.6	224.07	-	-	632	-	-	-	-	2,527	-	3,370
1 1/4" – 31.8	251.88	-	562	702	749	936	1,170	2,340	2,808	5,616	3,744
1 3/8" – 34.9	277.06	-	-	-	-	-	-	-	-	-	4,118

REDONDO LISO

Pulgadas	Milimetros	Kg./m.
3/8	9.5	0.56
1/2	12.7	0.99
5/8	15.9	1.55
3/4	19.0	2.24
7/8	22.2	3.04
1	25.4	3.98
1 1/8	28.6	5.03
1 1/4	31.7	6.21
1 1/2	38.1	8.95
1 3/4	44.4	12.18
2	50.8	15.91
2 1/2	63.5	24.85

TUBO DE ACERO CED. 40

DIÁMETRO					PROPIEDADES		
INTERIOR	EXTERIOR (D)		ESPESOR (e)		PRESIÓN/PRUEBA		PESO
pulg	mm	pulg	mm	pulg	kg/cm²	lb/pulg²	kg/mts
1/2"	21.30	0.84	2.77	0.10	49	700	1.27
3/4"	26.70	1.05	2.87	0.11	49	700	1.68
1"	33.40	1.31	3.38	0.13	49	700	2.50
1 1/4"	42.20	1.66	3.56	0.14	91	1300	3.38
1 1/2"	48.30	1.90	3.68	0.14	91	1300	4.05
2"	60.30	2.37	3.91	0.15	176	2500	5.44
2 1/2"	73.00	2.87	5.16	0.20	176	2500	8.62
3"	88.90	3.50	5.49	0.21	176	2500	11.29
4"	114.30	4.50	6.02	0.23	155	2210	16.07
5"	141.30	5.56	6.55	0.25	137	1950	21.78
6"	168.30	6.62	7.11	0.28	125	1780	28.26
8"	219.10	8.62	8.18	0.32	110	1570	42.53
10"	273.00	10.75	9.27	0.36	101	1430	60.29
12"	323.80	12.75	10.31	0.40	94	1340	79.65
14"	355.60	14.00	11.13	0.43	92	1310	94.55

DIRECCIÓN DE ESTUDIOS Y PROYECTOS

MACRO LOCALIZACIÓN:

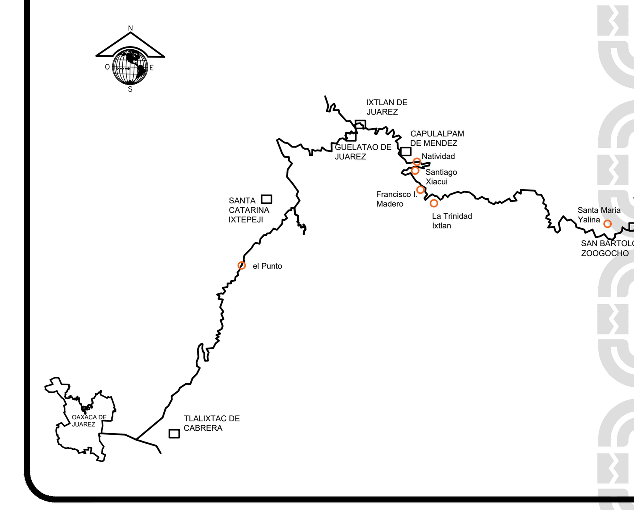

MICRO LOCALIZACIÓN:

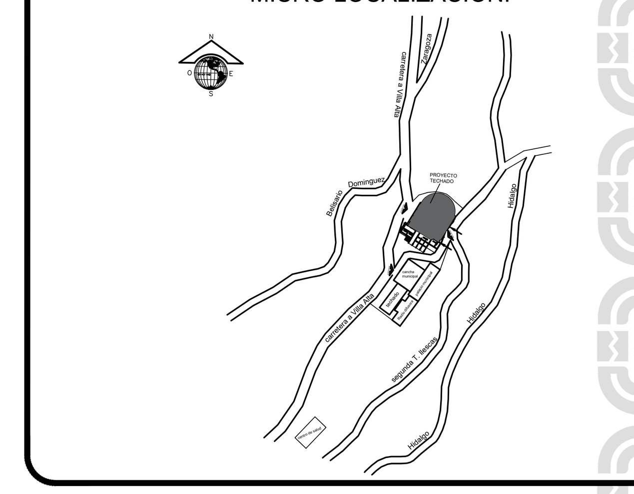

SIMBOLOGIA:

Z1A	Zapata Ailada
D1	Dado
C1	Columna
TL1	Trabe de Liga
⊕	Eje
N.T.N.	Nivel de Terreno Natural

APROBADO

ING. MARCO SOSA
FECHA:

INFRAESTRUCTURAS
SECRETARIA DE INFRAESTRUCTURAS Y COMUNICACIONES

ING. SALOMÓN JARA CRUZ
GOBERNADOR CONSTITUCIONAL DEL ESTADO DE OAXACA
ARQ. CARLOS VICHIDO HERNÁNDEZ
SECRETARIO DE INFRAESTRUCTURAS Y COMUNICACIONES
ING. LUIS EDUARDO VELASCO LUNA
SUB SECRETARIO DE OBRAS PUBLICAS

DIRECCIÓN DE ESTUDIOS Y PROYECTOS

ARQ. EDITH LOURDES CHINCOYA GARCÍA
DIRECTORA DE ESTUDIOS Y PROYECTOS

SELLO DE APROBACIÓN
DIRECCIÓN DE ESTUDIOS Y PROYECTOS

MTRO. LUIS ALBERTO GONZÁLEZ CRUZ
JEFE DEL DEPARTAMENTO DE ESTUDIOS

NOMBRE DE LA OBRA:

CONSTRUCCION DE TECHADO EN CANCHA DE USOS MULTIPLES 1ERA ETAPA, EN LA LOCALIDAD DE SAN JUAN TABAA, MUNICIPIO DE SAN JUAN TABAA

UBICACION:
MUNICIPIO: INSERTE DATO
LOCALIDAD: INSERTE DATO
DISTRITO: INSERTE DATO
REGION: INSERTE DATO

DATOS DE TECNICO RESPONSABLE:

INSERTE DATO
DIRECTOR RESPONSABLE DE OBRA
A-0000

INSERTE DATO
PROYECTISTA
CED. PROF: 0000000

TIPO DE PLANO:
PLANO ESTRUCTURAL (PLACAS BASE DETALLES 2)

FECHA: 2025
ESCALA: EL QUE SE INDICA
ACOTACIÓN: METROS

CLAVE DE PLANO:
No. PLANO: 11 de 13